Bauwerk Nr. 4690011

Bauwerk Nr. 4690012

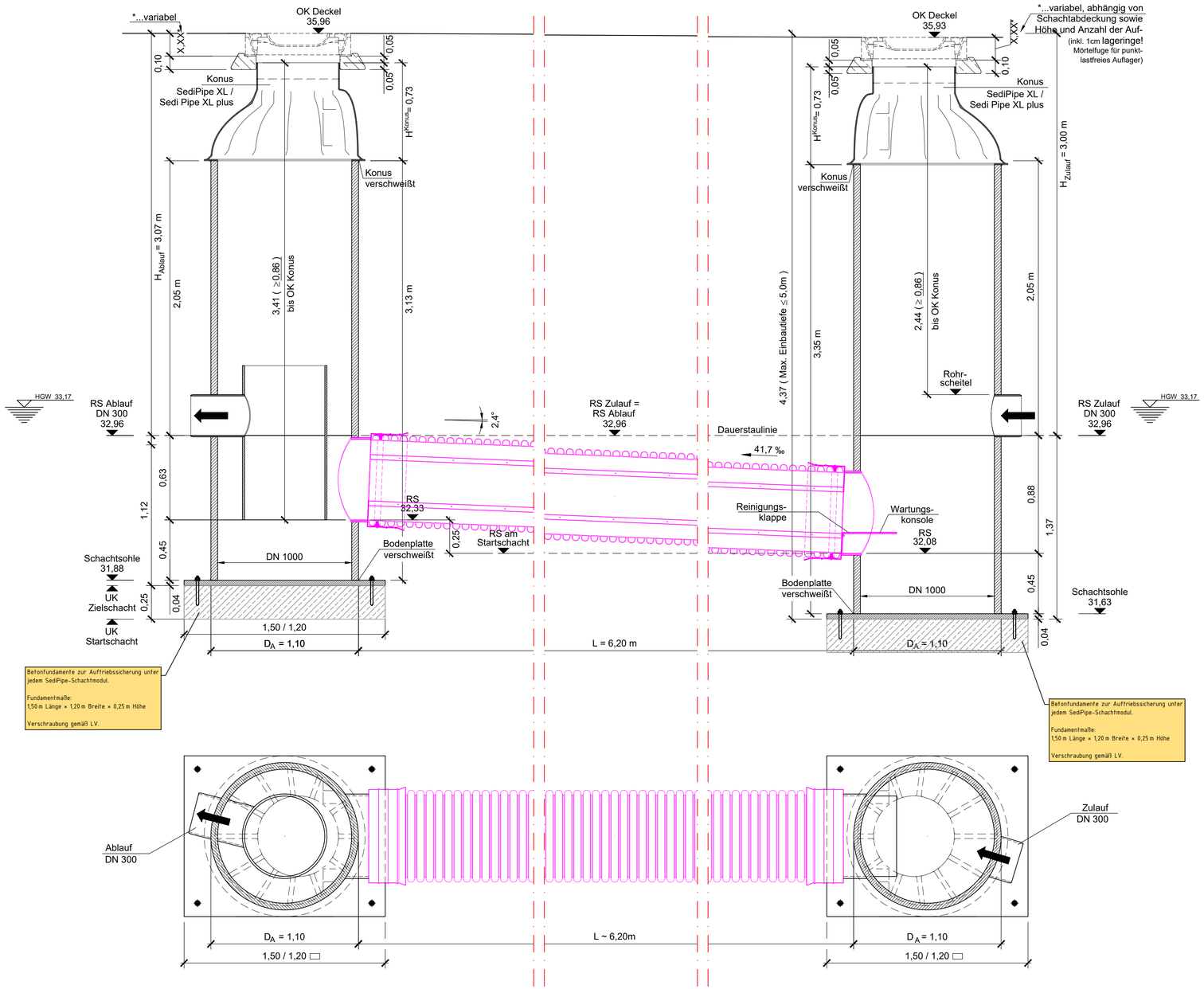

Index	Datum	Änderung	gez.	geprüft

Regelverlegetiefen siehe "Zusätzliche Technische Vertragsbedingungen" von Tiefbauarbeiten für die Anlagen der Gas-, Wasser-, Strom- und Fernwärmeversorgung der Netze Duisburg, Jahresvertrag 2017/2018, Stand November 2016

Bei den angegebenen Kanalhöhen handelt es sich um NHN-Höhen (Status 170, DHHN2016) im ETRS89!

Die vorhandenen Kanalhöhen sind vor Beginn der Baumaßnahmen vor Ort zu überprüfen.

Wirtschaftsbetriebe DUISBURG

Geschäftsbereich Stadtentwässerung

Ausführungsplanung

Stand: 17.02.2026

Klinserer	Golupski	Proske	Bittger
gezeichnet	geprüft	Arbeitsgruppenleitung	Bereichsleitung

Regenwasserkanalerneuerung und/oder -erweiterung

Projekt: NSW-Einleitung Kalkweg
in Duisburg -Wedau

von: Neidenburger Straße
bis: Wendehammer Kalkweg
Planinhalt: Sedipipes

Anschluss:
Bolzen Nr. NivP 900403
Braunsbergerweg 29c
Duisburg
Höhe:
34,320 m ü. NHN

Aktenzeichen WBD:
70-160-350

Str.-Schl.-Nr.:
1872

Blatt Nr.: 3/3

M = 1:100